EFFICIENT AND BRILLIANT. M34 IS JUST LIKE YOU.

EFFIZIENT UND BRILLANT. DIE M34 IST WIE SIE.

Efficient and brilliant
M34 is just like you.
Your work and daily habits, your goals.
We know them well, because they're ours too.
The new M34 La Cimbali offers you reliability and the certainty of a priceless partnership built on solidity and service. The way you are is the way we are.
Welcome to the family.

Effizient und brillant.
Die M34 ist wie sie.
Ihre Arbeit, Ihre tagtäglichen Handgriffe, Ihre Ziele.
All das ist uns vertraut, weil es seit jeher auch unsere Arbeit, unser Alltag und unsere Ziele sind.
Die neue M34 von La Cimbali bietet Ihnen Zuverlässigkeit und die Sicherheit einer wertvollen Partnerschaft, die auf Konkretheit und Service aufbaut. So wie Sie sind, so sind auch wir. Willkommen in der Familie.

M34. Pure Cimbali temperament.
A new automotive look, and a gutsy temperament: M34 Cimbali guarantees a versatile response to all your reliability and production needs. Advanced electronics for a perfect espresso and top quality drinks.
Hi-tech solutions for saving energy. Painstaking attention to the design. M34 - the ideal tool for winning the most exciting challenge: satisfying your customers.

Die M34. Ganz la Cimbali.
Neuer Look in Anlehnung an das Automobildesign und dynamisches Temperament: Die M34 erfüllt mit ihrer Vielseitigkeit alle Ansprüche hinsichtlich Zuverlässigkeit und Produktivität. Fortschrittliche Elektronik für einen perfekten Espresso und Heißgetränke mit Spitzenqualität, Hi-Tech-Lösungen zur Energieeinsparung und ein durchdachtes Design. Die M34 ist das perfekte Gerät, damit Sie Ihre spannendste Herausforderung meistern können: Ihre Kunden zufriedenzustellen.

LA CIMBALI

M34. SOLIDITY TAKES ON A NEW SHAPE.

DIE NEUE FORM DER KONKRETHEIT.

Feet with stainless steel finish.
Füße mit Edelstahl Oberflächenausführung.

New “Teak Brown” automotive painting.
Neue Automobillackierung Teak Brown.

Ergonomic tilt of the filter-holder grip.
Ergonomisch geneigtes Griffende der Siebträger.

The ends of the filter-holder grip and steam knobs have a chrome-plated internal element.
Verchromte Innenelemente der Dampfabgabe und Siebträgergriffe.

Command panel in polycarbonate with glass effect, constantly back-lit with white low consumption LEDs.
Bedienblende aus Polykarbonat mit Glaseffekt. Ständige Hinterleuchtung mit energiesparenden, weißen LEDs.

Full-touch capacitive selection keys.
Kapazitive Full-Touch-Auswahltasten.

La Cimbali eccellenza italiana dal 1912
START STOP
M34
LA CIMBALI

M34. THE CREAM OF TECHNOLOGY.

DIE M34. DIE CREME DER TECHNOLOGIE.

Perfect grinding.

Thanks to the Perfect Grinding System and Bluetooth technology, M34 monitors the extraction and delivery parameters and sends them to the grinder-doser, to ensure perfect grinding every time.
The Perfect Grinding System allows M34 to interact via Bluetooth with the MAGNUM On Demand touch Bluetooth or CONIK Bluetooth wireless grinder-doser, that regulates the grinding and dose to guarantee unwavering coffee quality.

Perfektes Mahlen.

Dank des Perfect-Grinding-Systems und der Bluetooth-Technologie überwacht die M34 die Extraktions- und Abgabeparameter und sendet diese zur Kaffeedosiermühle, um immer einen perfekten Mahlvorgang sicherzustellen. Dabei kommuniziert die M34 über Bluetooth mit den Wireless-Dosiermühlen MAGNUM On Demand touch Bluetooth oder CONIK Bluetooth, welche Mahlgrad und Menge selbsttätig regeln und so einen Kaffee mit gleichbleibender Qualität gewährleisten.

Expert-level results in the cup.

The Turbosteam Milk4 steam wand delivers a mixture of steam and air. There are holes in its lower end part, for frothing or heating even small amounts of milk. Turbosteam Milk4 produces four different milk recipes: un-frothed hot milk, frothed with a hint of foam, standard foam, foam galore.

Spitzenergebnis in der Tasse.

Die Dampflanze Turbosteam Milk4 gibt ein Dampf-Luft-Gemisch ab und ermöglicht so automatisches Aufschäumen in vier verschiedene Milchschaumkonsistenzen: heiße nicht aufgeschäumte Milch, aufgeschäumte Milch mit wenig Schaum, Standard-Schaum oder viel cremiger Schaum.
Die Dampföffnungen an der Lanze sind so angebracht, dass auch kleinere Milchmengen aufgeschäumt werden können.

Top level food safety.

The machine parts in contact with water and steam are treated with Ruveco Teck technology - a special, patented covering material that considerably reduces the release of metals into the drinks.

Spitzenmäßige Lebensmittelsicherheit.

Die Maschinenteile, die mit Wasser und Dampf in Berührung kommen, werden mit der Ruveco Teck Technologie behandelt.
Dies ist ein spezielles, patentiertes Beschichtungsmaterial, das die Freisetzung von Metallen in die Getränke drastisch reduziert.

M34 is connected with the future.

Apart from a Bluetooth connection, M34 can also take a Wi-Fi connection (optional) allowing the remote viewing and control of all the important parameters and machine statistics via the web.

Die M34, die Verbindung zur Zukunft.

Zusätzlich zum Bluetooth-Anschluss kann auch ein Wi-Fi-Anschluss durch die M34 unterstützt werden (optional), der die Fernkontrolle und Fernanzeige aller wichtigen, statistischen Maschinenparameter über Web ermöglicht.

Solutions for a greener coffee.

Technology and environmental respect.
M34 is equipped with advanced eco-technological solutions like the Smart (insulated) Boiler and the Energy Saving mode.
With ENERGY SAVING mode, the pressure in the boiler is lowered when the machine does not need to deliver for a significant period of time; the barista can activate this function manually by pressing the OK button for 3 seconds. He only needs to then press any key, and in just 60-90 seconds the machine will be ready for use again.
In ENERGY SAVING? mode, the machine does not fully switch itself off: the resistance remains active to keep the pressure in the boiler on a value of 0.2 bar. In this case, it is possible to go back to the machine working mode in 1-2 minutes (this value depends on the set pressure to bereached).

SMART BOILER

Lösungen für einen “ökologischeren“ kaffee.

Technologie und Umweltschutz.
Die M34 ist mit hochentwickelten, öko-technologischen Lösungen wie dem Smart Boiler, einem isolierten Kessel und Energiesparfunktionen ausgestattet.
Im Modus ENERGY SAVING wird der Druck im Kessel gesenkt, wenn die Maschine längere Zeit nichts zubereiten muss: Diese Funktion kann vom Barista manuell aktiviert werden, indem die OK-Taste 3 Sekunden lang gedrückt wird.
Anschließend reicht es, eine beliebige Taste der Maschine zu drücken und in nur 60-90 Sekunden kehrt die Maschine wieder in die Betriebsphase zurück. Im Modus ENERGY SAVING NOTTURNA schaltet sich die Maschine nicht komplett aus, sondern lässt den Heizwiderstand aktiv, um im Kessel einen Druck von 0,2 bar aufrecht zu erhalten. Auch in diesem Fall ist es möglich in 1-2 Minuten zur Betriebsphase der Maschine zurück zu kehren (der Wert kann je nach Einstellung des zu erreichenden Drucks variieren).

M34/DT2

M34/DT3

M34/DT3VA

* Also available in 2 groups
* Auch in 2 Gruppen

LA CIMBALI

Technical data / Technische Daten

	Power supply / Stromversorgung	Power at / Leistung bei
M34/2 **M34/VA2**	380-415V3N 50/60Hz	4.2-4.9 kW
	220-240V3 50/60Hz	
	220-240V 50/60Hz	4.2-4.9 kW or 3.0-3.4 kW
M34/3 **M34/VA3**	380-415V3N 50/60Hz	6.2-7.3 kW
	220-240V3 50/60Hz	
	220-240V 50/60Hz	

	M34/2	**M34/VA2**	**M34/3**	**M34/VA3**
W x D x H / B x T x H	770 x 510 x 510 mm	770 x 510 x 575 mm	970 x 510 x 510 mm	970 x 510 x 575 mm
Weight / Gewicht	70 kg	70 kg	85 kg	85 kg

M34

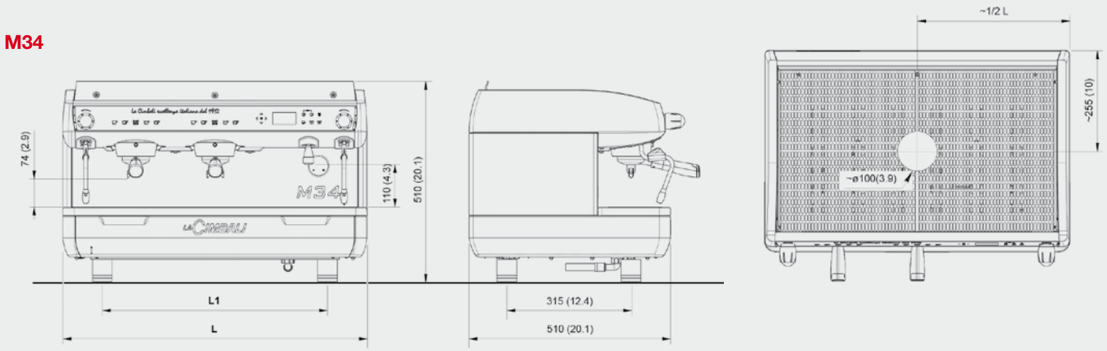

M34 VA

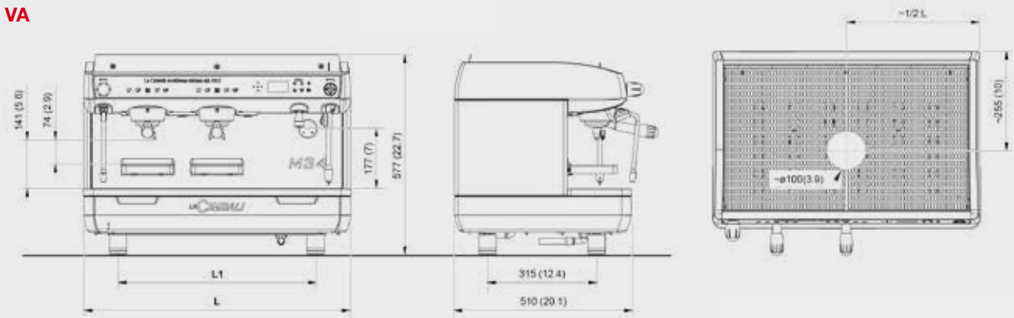

GRUPPO CIMBALI

Pubblicimbali: 16.448

LA CIMBALI

Gruppo Cimbali
Via Manzoni, 17
20082 Binasco (MI) Italy
T +39 02.900491
cimbali@gruppocimbali.com
www.gruppocimbali.com

NEW M34 CIMBALI

ENG | DEU

LA CIMBALI